刀闸阀 MV

单向刀闸阀 MV 适用于流体、散装固体和悬浮颗粒物大于 5%的介质

技术参数

公称通径：	DN 50 - DN 1200
面对面尺寸：	厂商标准
	TAPPI TIS 405-8, MSS SP 81
连接法兰：	EN 1092 PN 10
	EN 1092 PN 16
	ANSI B16.5 Class 150
	JIS B2238 10 K
	BS 10 Table D
阀门标识：	DIN EN 19
密封等级：	ISO 5208, Class A
	TAPPI TIS 405-8, MSS SP 81
工作温度：	最大 300℃
执行机构：	手轮、扳手、链轮、齿轮、气动、电动、液压动
工作压力：	DN 50 - DN 125：16 bar
	DN 150 - DN 300：10 bar
	DN 350 - DN 600： 4 bar
	DN 700 - DN1000： 6 bar

产品特点

- TwinPack™ 盘根性能稳定；
- 阀座由压环锁定，易更换；
- 低维护；
- 可拆卸，材料可循环使用。

应用介质及行业

- 泥浆、粉末、颗粒及其他固体介质
- 浆液、循环浆液
- 污水
- 食品行业
- 啤酒、饮料行业

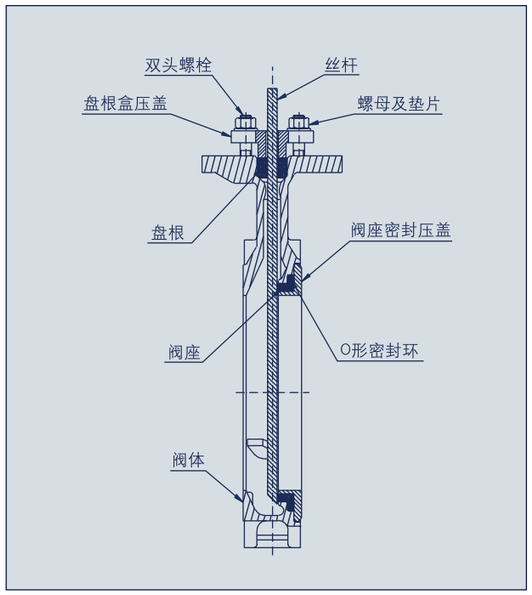

刀闸阀 MV

材质说明及部件列表

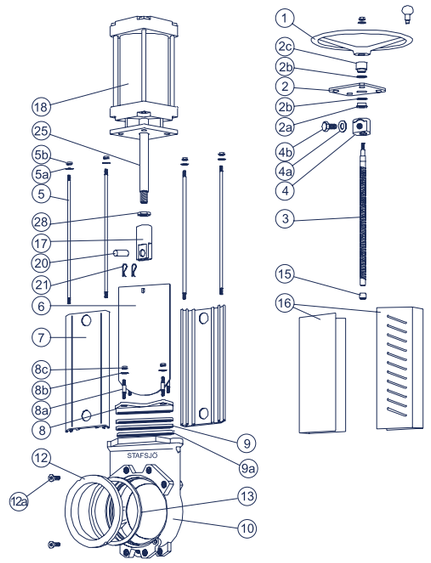

DN50-DN800 部件列表(单阀体)

序号	名称	德国牌号	材料号	ASTM	序号	名称	德国牌号	材料号	ASTM
1	手轮				8b	垫			
	铝合金(DN50-DN300)	AlSi9Cu3(Fe)				不锈钢	X5CrNi18-10	1.4301	304
	铸铁(>DN300)	GG-20	0.6020	A48No30B	8c	螺母			
2	轭板					不锈钢	X5CrNi18-10	1.4301	304
	不锈钢	X5CrNi18-10	1.4301	304	9	盘根 *			
2a	定位套					Twin Pack™			
	黄铜	CuZn39Pb3		C36000	9a	盘根盒体			
2b	垫					塑胶(DN500-DN800)			
	聚氧化甲烯	POM			10	阀体			
2c	定位套					不锈钢			
	黄铜	CuZn39Pb3		C36000	12	阀座密封压盖			
3	丝杆					不锈钢			
	不锈钢(DN50-DN250)	X6Cr17	1.4016		12a	固定螺钉			
	不锈钢(>DN250)	X14CrMoS17	1.4104	430F		不锈钢	X5CrNi18-10	1.4301	304
4	丝母				13	阀座 *			
	黄铜	CuZn39Pb3		C36000		乙丙橡胶	EPDM		
4a	垫				15	轴套			
	不锈钢	X5CrNi18-10	1.4301	304		青铜			
4b	螺钉				16	护板(手动阀不用)			
	不锈钢	X5CrNi18-10	1.4301	304		不锈钢	X5CrNi18-10	1.4301	304
5	连杆				17	连接件			
	不锈钢	X5CrNi18-10	1.4301	304		不锈钢	X10CrNiS18-9	1.4305	
5a	垫				18	气缸			
	不锈钢	X5CrNi18-10	1.4301	304		见数据列表			
5b	螺母				20	固定销			
	不锈钢	X5CrNi18-10	1.4301	304		不锈钢	X10CrNiS18-9	1.4305	
6	阀板				21	开口销			
	不锈钢					不锈钢			
7	支撑板				25	活塞			
	铝合金	AlMgSi0.5		AA6063		不锈钢	X14CrMoS17	1.4104	
8	盘根盒压盖				28	锁紧螺母			
	不锈钢					不锈钢	X10CrNiS18-9	1.4305	
8a	双头螺栓								
	不锈钢	X5CrNi18-10	1.4301	304		更多材料备索			

* 推荐部件

制造厂商保留对参数的修改权

www.ebro-armaturen.com
ebrobj@ebro.cn

10.2005 1.0 LD / 08.2006

刀闸阀 MV

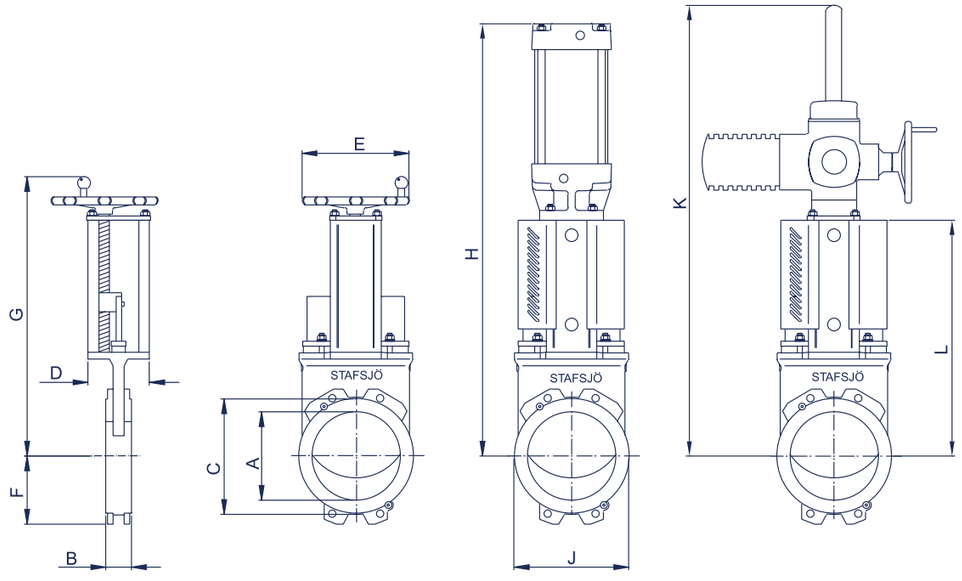

刀闸阀 MV

DN (mm)	英寸 (in)	尺寸(mm) A	B	C	D	E	F	G	H	J	K	L	气源接口	配手轮的阀门重量(kg)
50	**2**	52	41	91	80	200	56	360	475	116	620	230	1/4˝	7
65	**2½**	64	41	107	80	200	65	380	495	130	650	250	1/4˝	7
80	**3**	79	51	124	80	200	88	405	545	135	690	275	1/4˝	8
100	**4**	103	51	154	80	200	102	453	593	155	765	323	1/4˝	10
125	**5**	128	56	179	80	250	116	495	685	178	830	365	1/4˝	13
150	**6**	153	60	204	80	250	130	550	740	205	910	420	1/4˝	15
200	**8**	202	60	267	145	315	160	694	1017	268	1115	555	1/2˝	31
250	**10**	250	68	320	145	315	192	779	1102	320	1250	640	1/2˝	40
300	**12**	302	78	374	145	315	230	879	1252	375	1400	740	1/2˝	55
350	**14**	332	78	419	175	400	210	993	1415	420	1550	820	1/2˝	90
400	**16**	380	89	479	175	400	245	1083	1555	490	1690	910	1/2˝	120
450	**18**	428	89	535	200	520	280	1180	1680	560	1820	990	1/2˝	180
500	**20**	470	114	580	250	520	313	1315	1865	625	2010	1127	1/2˝	245
600	**24**	560	114	680	260	635	370	1540	2355	740	2340	1352	1˝	340
700	**28**	665	118	800	310	635	390	1750	2513	865	2650	1565	1˝	460
750	**30**	710	118	860	305	635	490	1880	2900	930	2830	1635	1˝	700
800	**32**	760	118	900	310	635	490	1970	3030	985	2970	1780	-	540
900	**36**	855	118	1010	320	635	580	2220	3380	1160	3340	1985	-	900
1000	**40**	950	150	1110	320	635	640	2400	3670	1280	3630	2215	-	1500

DN50-DN150 电动执行器旋转 45°

制造厂商保留对参数的修改权

连接法兰 MV

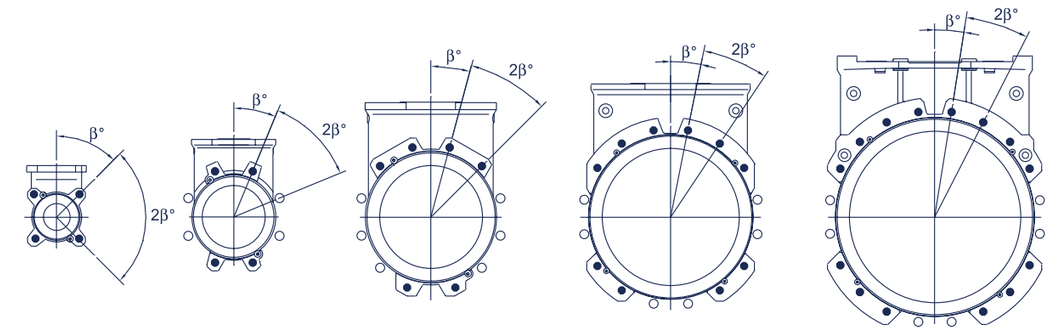

DN 50 - 65 DN 80 - 200 DN 250 - 300 DN 350 - 400 DN 450 - 600

●＝螺纹孔 ○＝通孔

DN(mm)	50	65	80	100	125	150	200	250	300	350	400	450	500	600
法兰外径 (mm)	165	185	200	220	250	285	340	395	445	505	565	615	670	780
螺栓分布圆直径 (mm)	125	145	160	180	210	240	295	350	400	460	515	565	620	725
面对面尺寸 (mm)	41	41	51	51	54	60	60	69	78	78	89	89	114	114
通孔数量 (○)	-	-	4	4	4	4	4	6	6	6	6	6	6	6
螺纹孔数量 (●)	4	4	4	4	4	4	4	6	6	10	10	14	14	14
螺栓型号	M16	M16	M16	M16	M16	M20	M20	M20	M20	M20	M24	M24	M24	M27
β°	45	45	22.5	22.5	22.5	22.5	22.5	15	15	11.25	11.25	9	9	9
螺栓长度 [1]	8[2]	8[2]	12	12	12	14	13	17	20	19	22	22	27	27

1) 表中数值包含了管道法兰的厚度，垫圈和垫片厚度的估计值。

2) 阀座侧的螺栓需增加 3mm 的长度。

制造厂商保留对参数的修改权

Stafsjö

Stafsjö