双法兰蝶阀 F 012-K1

短系列双法兰蝶阀适用于重工业

技术参数

公称通径：	DN 150-DN 1200（更大尺寸备索）
面对面尺寸：	EN 558 Series 20（DIN 3202 T3 K1）
	ISO 5752 Series 20 (DIN 3202 T3 K1)
	API 609 Table 1
	NF E 29-305.1
连接法兰：	DIN 2501 PN6/10/16
	ANSI B 16.5, Class 150
	MSS SP44 Class 150
	AWWA C 207
	AS 2129 Table D and E
	BS 10 Table D and E
	JIS B 2211-5 K
	JIS B 2212-10 K
密封面：	DIN 2526, Form A-E, ANSI RF
顶法兰：	EN ISO 5211
	NF E 29-402
阀门标识：	DIN EN 19
密封等级：	DIN 3230 T3 BO, BN (零泄漏)
	ISO 5208, Category 3
	API 598 Table 5
	ANSI B 16-104, Class VI
工作温度：	-20℃ ~ + 160℃(与压力、介质及材质有关)
工作压力：	最大 16 bar
压力差：	最大 △p 16 bar
真空应用：	0.2 bar 绝压 (与介质及温度有关)

产品特点

- 保证阀门双向完全密封；
- 阀体和阀板精加工，扭矩小，使用寿命长；
- 阀杆上的三个轴承防止阀杆弯曲，而且保证最佳使用；
- 可拆卸，材料可循环使用；
- 可提供单法兰装配；
- 可安装在任意位置；
- 免维护；
- 完全可修理的阀门。

应用介质及行业

- 海洋业
- 水处理和污水处理技术
- 造船
- 电厂

双法兰蝶阀 F 012-K1

扭矩值

- 右表所列数值为液体和润滑介质的扭矩值（MD）;
- 颗粒粉末状（非润滑）介质，Md × 1.3;
- 干燥气体或高粘性液体介质，Md × 1.2;
- 右表所列数值为阀门的启动扭矩;
- 动态扭矩值备索。

DN (mm)	英寸 (in)	工作压力 3 (bar)	6 (bar)	10 (bar)	16 (bar)
150	6	36	45	110	125
200	8	59	76	140	200
250	10	150	180	200	240
300	12	200	240	280	360
350	14	350	540	610	700
400	16	420	620	750	850
450	18	720	746	860	1500
500	20	900	1100	2255	3690
600	24	1050	2100	3000	5830
700	28	1560	2240	3450	8100
800	32	2070	3800	6600	11200
900	36	2700	4900	7100	14500
1000	40	4600	6780	11500	24400
1200	48	7800	12000	21000	44000

单位：Nm

Kv 值

- 右表所列 Kv 值（m^3/h）为水温5℃~30℃（41°F~86°F），压差 Δ p=1 bar 时的水流量；
- 右表所列 Kv 值是经欧洲权威水力实验室测得的；
- 介质流速：
  液体：最大 4.5 米 / 秒
  气体：最大 70 米 / 秒
- 30℃～70℃间流量与开启度成线性关系；
- 避免气蚀现象！

更多尺寸，请联系我们的工程师。

DN (mm)	英寸 (in)	开启角度 α 20°	30°	40°	50°	60°	70°	80°	90°
150	6	35	90	200	360	640	900	1350	2100
200	8	43	180	350	580	1000	1600	3000	4000
250	10	125	360	660	1100	1800	3100	5300	6400
300	12	200	550	1000	1600	2600	5000	7500	8500
350	14	350	780	1400	2400	4000	8000	10800	11500
400	16	490	1050	1800	3100	5500	11000	12000	14500
450	18	510	1080	2040	3350	6100	11500	14600	20500
500	20	520	1100	2200	3500	6200	12000	15100	21000
600	24	750	1400	2800	5100	8800	14000	22000	29300
700	28	770	1755	3260	5980	10600	17100	25300	36000
800	32	1200	2260	4550	8230	12900	20300	29300	44600
900	36	1540	2280	6030	10500	17600	29200	42150	59000
1000	40	2200	3970	8300	14480	24000	37100	60300	81500
1200	48	5050	7900	13800	19700	33500	53300	73050	102650

制造厂商保留对参数的修改权

双法兰蝶阀 F 012-K1

材质说明及部件列表

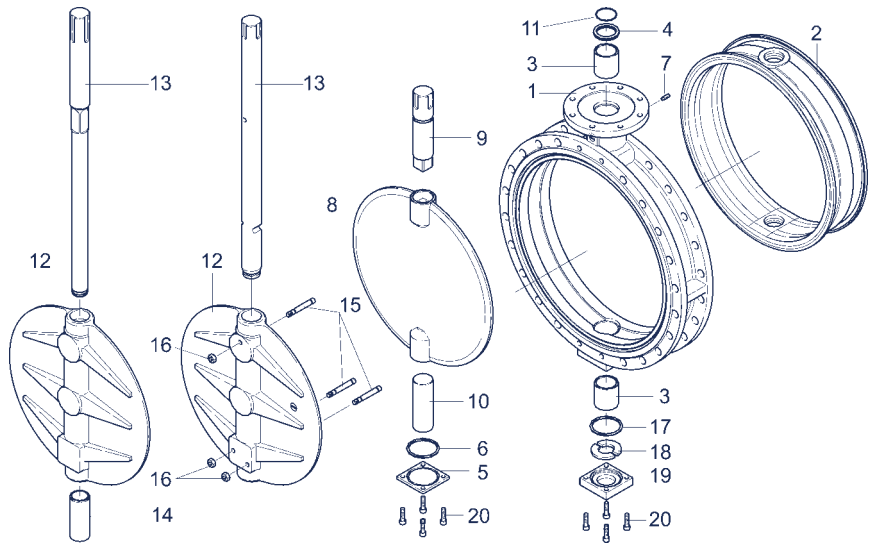

单阀杆　　双阀杆

序号	名称	德国牌号	材料号	ASTM
1	阀体			
	球墨铸铁	GGG-40	0.7040	60-40-18
2	阀座密封圈			
	丁晴橡胶	NBR		
	乙丙橡胶	EPDM		
	氯磺酚聚乙烯	CSM		
	氟化橡胶	FPM		
	硅橡胶	VSI		
3/4	阀杆轴套			
	青铜	RG 5		
	聚酰胺			
	聚四氟乙烯	PTFE		
5	阀塞底盖			
	灰铸铁	GG 25	0.6025	40 B
6	O 型密封环			
	丁晴橡胶	NBR		
	氟化橡胶	FPM		
7	锥销 DIN 915			
	碳钢	45 H 镀锌		
	不锈钢	X5CrNiMo 17-12-2	1.4401	B8M
8	阀板（双阀杆）			
	铸钢	St52.3	1.0570	572-50
	不锈钢	X5CrNi 18-10	1.4301	304
		G-X6CrNiMo18-10	1.4408	CF8M
		X2CrNiMo17-12-2	1.4404	316 L
		X6CrNiMoTi17-12-2	1.4571	316 Ti
		G-X2CrNiMoN22-5-3	1.4462	F 51
	镍合金	Hastelloy	2.4883	Hastelloy
	铝青铜	G-CuAl10Ni	2.0975	C 95800
	涂层	Halar, Rilsan		
	表面处理	电解抛光，镜面抛光		
	其它材质欢迎垂询			

序号	名称	德国牌号	材料号	ASTM
9/10	双阀杆			
	不锈钢	X14CrMoS17	1.4104	430F
		X5CrNiMo17-12-2	1.4401	316
	镍合金	Hastelloy	2.4883	Hastelloy
	铝青铜	G-CuAl10Ni	2.0975	
11	O 型密封环			
	丁晴橡胶	NBR		
	氟化橡胶	FPM		
12	阀板（单阀杆）			
	球墨铸铁	GGG-40	0.7040	60-40-18
	不锈钢	G-X6CrNiMo18-10	1.4408	A351CF8M
	铝青铜	G-CuAl10Ni	2.0975	C 95800
	涂层	Halar, Rilsan		
	表面处理	电解抛光，镜面抛光		
13	单阀杆			
	不锈钢	X14CrMoS17	1.4104	430F
		X39CrMo17-1	1.4122	
		X5CrNiMo17-12-2	1.4401	316
	铝青铜	G-CuAl10Ni	2.0975	
14	单阀杆套筒			
	不锈钢	X5CrNi18-10	1.4301	304
15	锥销			
	不锈钢	X6CrNiMoTi17-12-2	1.4571	316Ti
16	六角螺母			
	不锈钢	A2		8
17	O 型密封环			
	丁晴橡胶	NBR		
18	阀杆垫片			
	青铜	RG 5		
19	阀塞底盖			
	灰铸铁	GG-25	0.6025	40B
20	螺栓			
	碳钢	45 H 镀锌		
	不锈钢	A2-70		B8
		A4-70		B8M

制造厂商保留对参数的修改权

双法兰蝶阀 F 012-K1

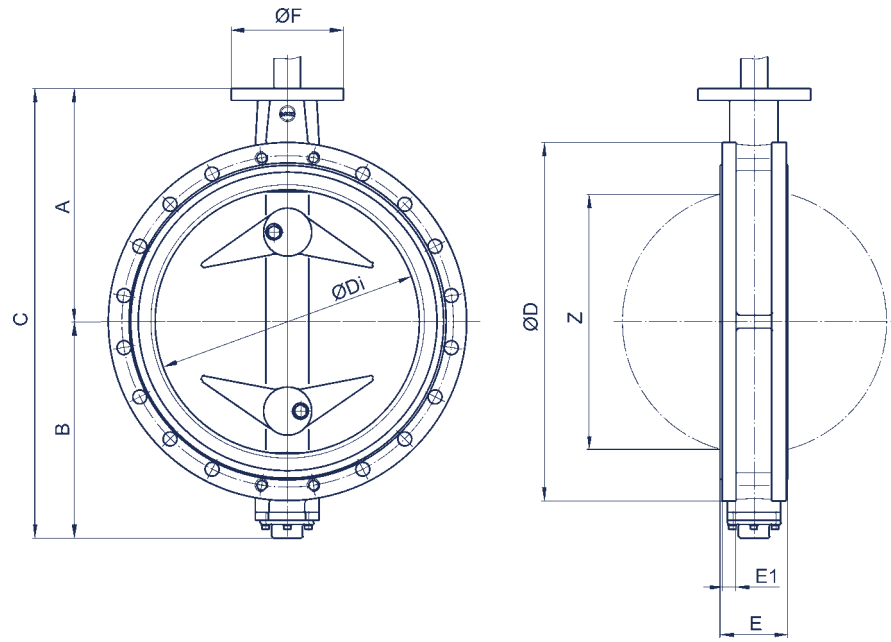

F012–K1 顶端尺寸符合 EN ISO 5211 标准

DN (mm)	英寸 (in)	尺寸(mm) A	B	C	D	Di	E	F	顶法兰	Z	重量(kg) GGG-40 双阀杆	单阀杆
150	**6**	203	150	353	305	148	56	90	F07	139	22	23
200	**8**	228	176	404	350	199	60	90	F07	190	32	34
250	**10**	266	212	478	430	248	68	125	F10	240	47	50
300	**12**	291	237	528	480	296	78	125	F10	287	69	72
350	**14**	332	269	601	540	338	92	150	F12	330	80	86
400	**16**	363	314	677	605	388	102	150	F12	378	120	128
450	**18**	397	335	732	675	430	114	210	F16	417	144	150
500	**20**	437	405	842	710	494.5	127	210	F14/F16	474	163	170
600	**24**	498	469	967	830	590	154	300	F16/F25	563	233	260
700	**28**	581	507	1088	905	680	165	300	F16/F25	660	292	345
800	**32**	630	556	1186	1020	780	190	300	F25	757	446	466
900	**36**	696	617	1313	1120	880	203	300	F25	860	568	610
1000	**40**	771	675	1446	1250	980	216	350	F30	956	624	722
1200	**48**	905	810	1715	1480	1170	254	350	F30	1154	-	980

制造厂商保留对参数的修改权

执行机构 F 012-K1

手柄

DN (mm)	英寸 (in)	型号	F	H	L	重量 (kg)
150-200	6-8	III	90	100	276	0.50

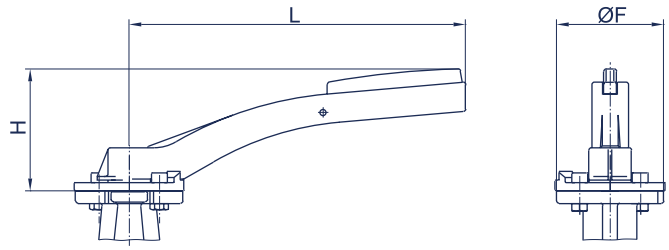

蜗轮蜗杆

DN (mm)	英寸 (in)	型号	H	J	K	L	重量 (kg)
150-200	6-8	III	129	47	200	202	2.3
250	10	IV	129	60	200	252	2.8
300-350	12-14	V	158	76	250	280	6.3
400-450	16-18	VI	228	90	356	322	16.0
500	20	VII	278	123	457	406	30.5
550-600	22-24	VIII	355	154	610	466	45.0
700-800	28-32	XIV	295	54	457	466	65.0
900	36	XV	294	97	457	498	104.0
1000	40	XVI	253	237	356	558	186.0
1200	48	XVII	323	292	457	647	262.0

上表执行机构是按阀门工作压力 10 bar 选用的。

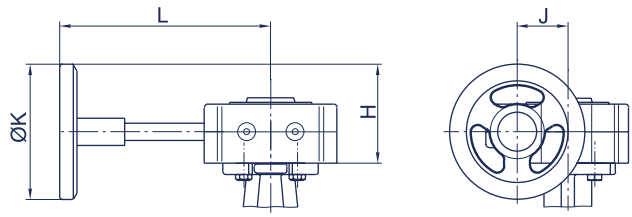

电动执行器

DN (mm)	英寸 (in)	型号	H	J	K	L	M	重量 (kg)
150	2-6	E 65	233	172	80	139	119	7.0
200-250	8-10	E 110	251	245	125	139	134	14.0
300-350	12-14	E 160	239	279	198	139	157	25.0
400-500	16-20	E 210	276	369	315	139	215	40.0

上表执行机构是按阀门工作压力 10 bar 选用的。

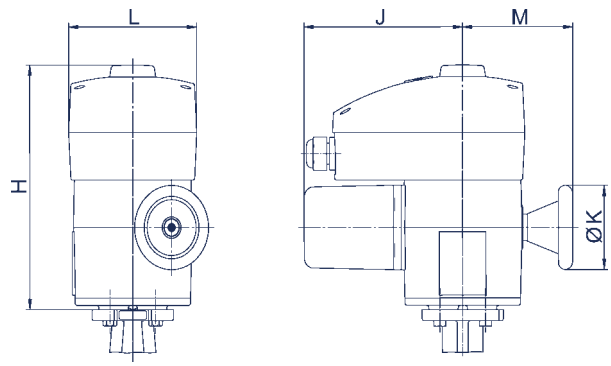

其他执行机构见厂商资料

制造厂商保留对参数的修改权

执行机构 F 012-K1

气动双动执行器

DN (mm)	英寸 (in)	型号	H	J	K	L	重量 (kg)
150	6	EB6	123	103	62	208	2.6
200	8	EB8	136	115	68	250	4.3
250-300	10-12	EB10	155	135	79	312	6.8
350-450	14-18	EB12	182	159	94	367	12.0
500	20	EB265	232	152	-	390	21.0
600-700	24-28	EB270	278	220	-	415	32.0
800-900	32-36	EB280	278	220	-	550	42.0

执行机构尺寸与以下工作条件有关：
气浮压力： 6 bar.
工作压力： DN 150 - DN 300 10 bar
DN 350 6 bar
DN 400 - DN 900 3 bar
其他条件下的尺寸备索

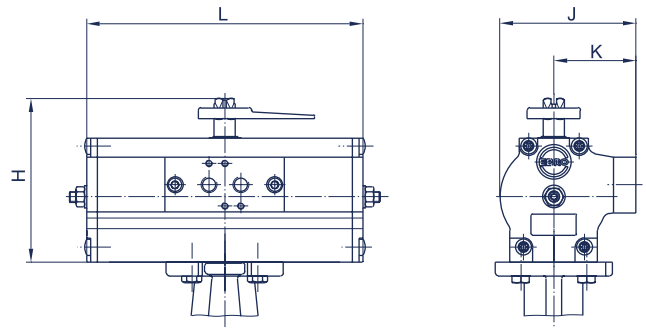

DN (mm)	英寸 (in)	型号	H	J	K	L	重量 (kg)
150	6	EB 8	136	115	68	389	7.7
200	8	EB 10	155	135	79	526	14.3
250-300	10-12	EB 12	182	159	94	658	25.4
350-400	14-16	EB 270	278	220	-	655	45.0
450-600	18-24	EB 280	278	220	-	1020	68.0

执行机构尺寸与以下工作条件有关：
气浮压力： 6 bar.
工作压力： DN 150 - DN 300 10 bar
DN 350 6 bar
DN 400 - DN 900 3 bar
其他条件下的尺寸备索

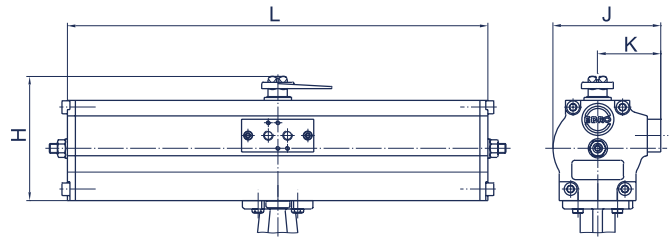

限位开关盒 MSK/NSK

MSK: 内装微动开关
NSK: 内装接近开关

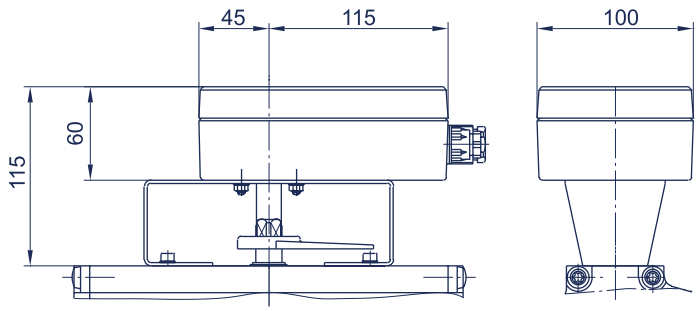

其他执行机构见厂商资料

制造厂商保留对参数的修改权